Linear stage WCZ-16-16-250

GY–GZS90K Primary Configuration/Parameters					
Adaptation Motor		57/86 stepping motor，100W/200W/400W Servo			
Linear Axis		Φ16*2 LM16UU*2			
Ball Screw		Φ16–C7			
Repeatable Positioning Accuracy（mm）		±0.03			
Lead Screw（mm）		5	10	16	20
Max Speed（mm/s）		250	500	800	1000
Maximum Handling Weight（Kg）	Horizontal	30	25	20	15
		For horizontal installation, the load–bearing will be reduced by 15% for every 100 mm increase in stroke			
	Vertical	30	25	20	15
Stroke Range（mm）		100–800			

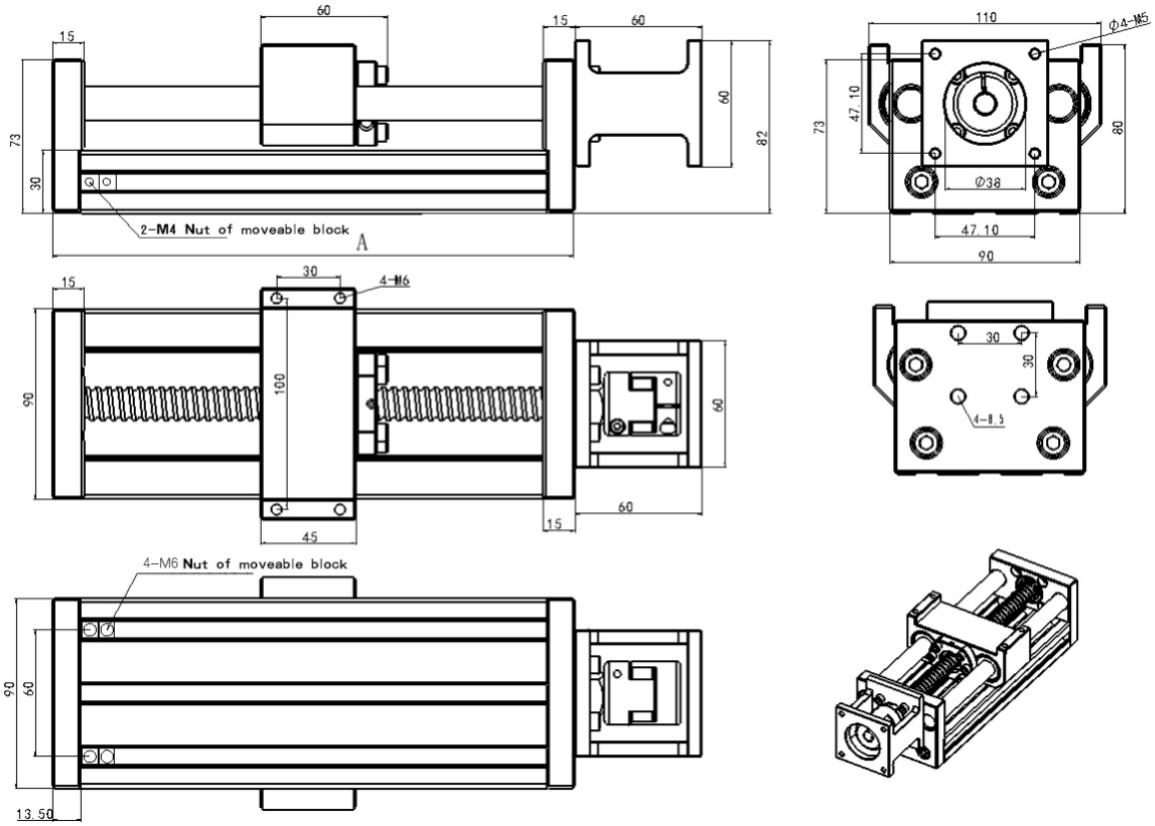

Effective stroke（mm）	100	150	200	250	300	350	400	450	500	550	600	650	700	750	800
A（mm）	200	250	300	350	400	450	500	550	600	650	700	750	800	850	900
Weight（kg）	2.5	3	3.5	4	4.5	5	5.5	6	6.5	7	7.5	8	8.5	9	9.5